客户：

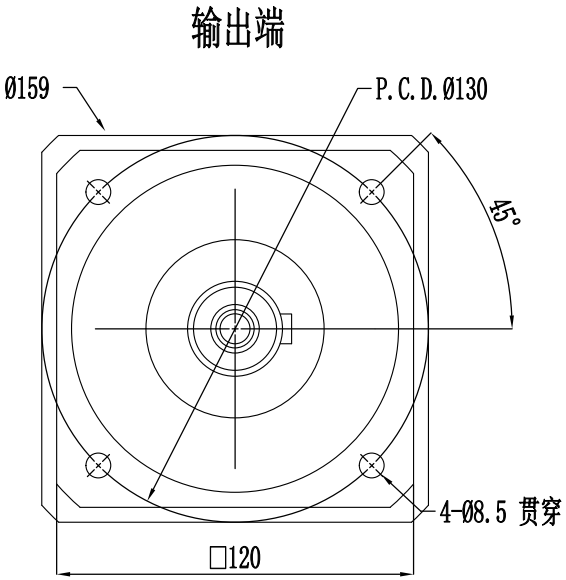

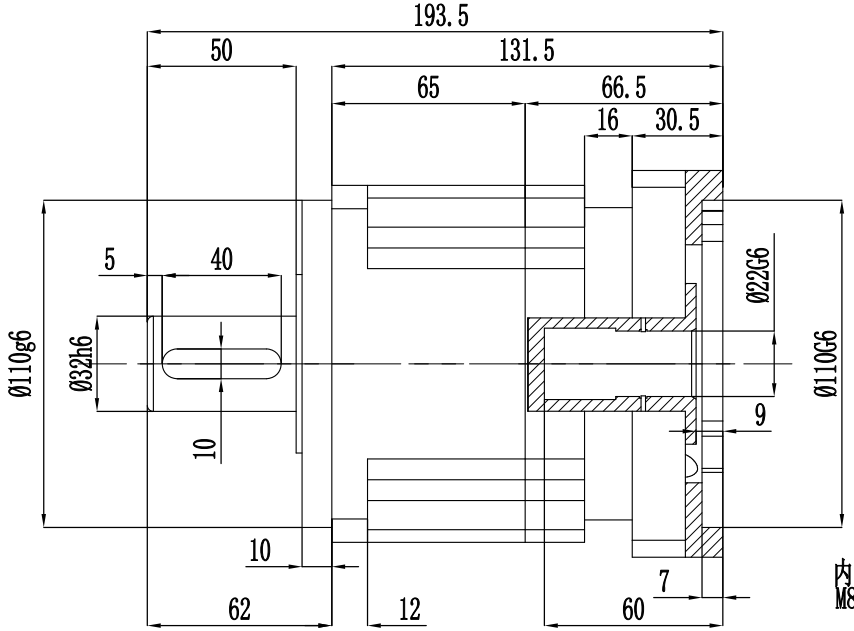

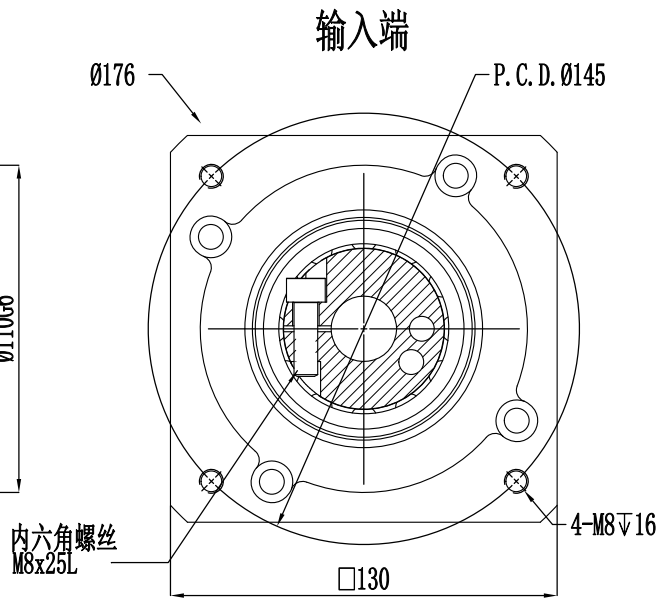

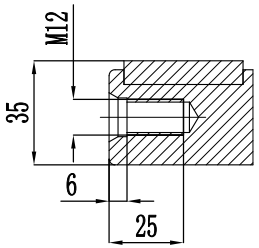

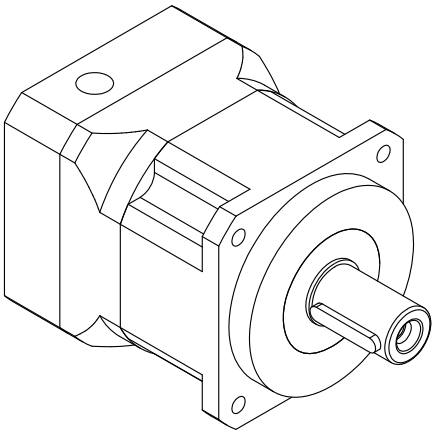

速比	1：3
额定扭矩	160N.m
最大扭矩	2倍过载
额定输入转数	3000r/min
最大输入转数	6000r/min
回程间隙	≤6 arcminn
齿轮形式	斜齿

客户签字回传：	
日　期：	

处数	更改文件号	签 字	日期
			2012-06-28

型 号

AB120-3-P2

重量	比例
	1:1

精北传动机械（上海）有限公司

行星减速机

Tel：021-60649685
http://www.shjnb.com