客户：

所配电机尺寸：Ø19X45/Ø95X5/4-Ø9-Ø115

输出端

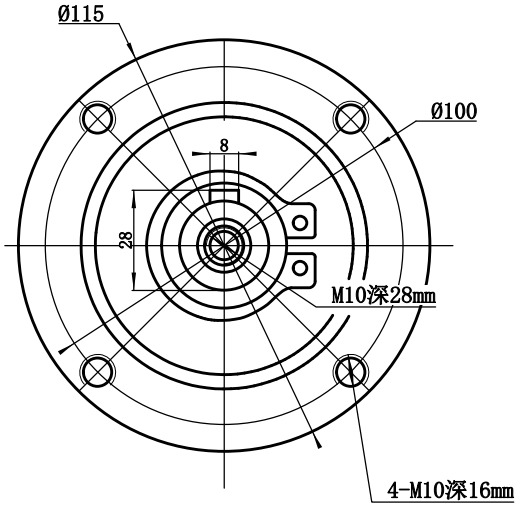

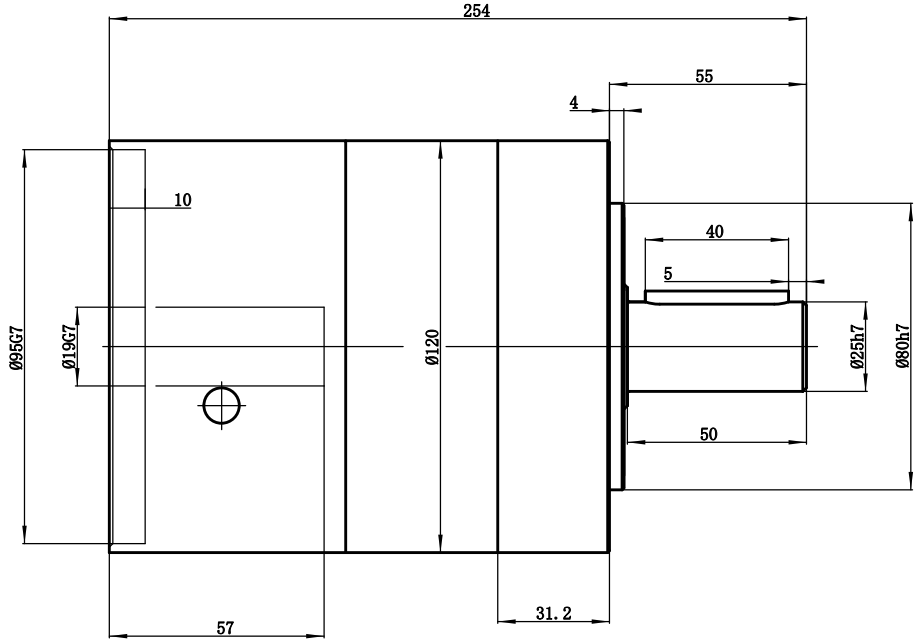

输入端

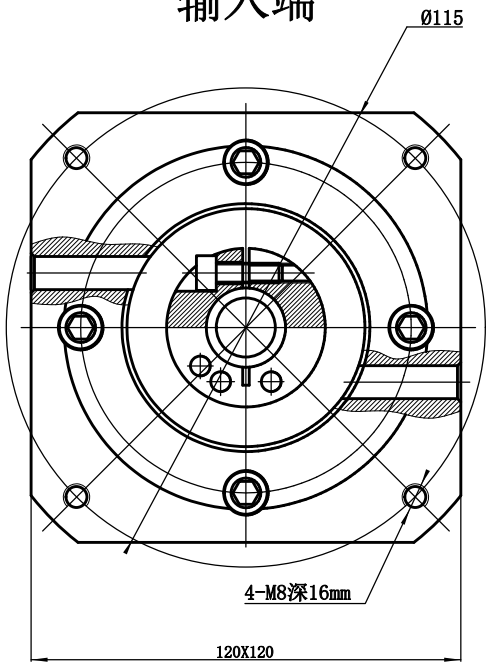

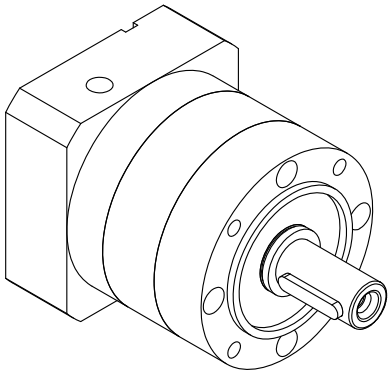

速比	60-320
额定扭矩	100-230Nm
最大扭矩	2倍过载
额定输入转数	3000r/min
最大输入转数	6000r/min
回程间隙	<14arcmin

客户签字回传：	
日　期：	

处数	更改文件号	签 字	日期
			2012-06-28

型　号

PL120系列三级传动标准图

重量	比例
	1:1

精北传动机械（上海）有限公司

行星减速机

Tel：021-60649685
http://www.shjnb.com